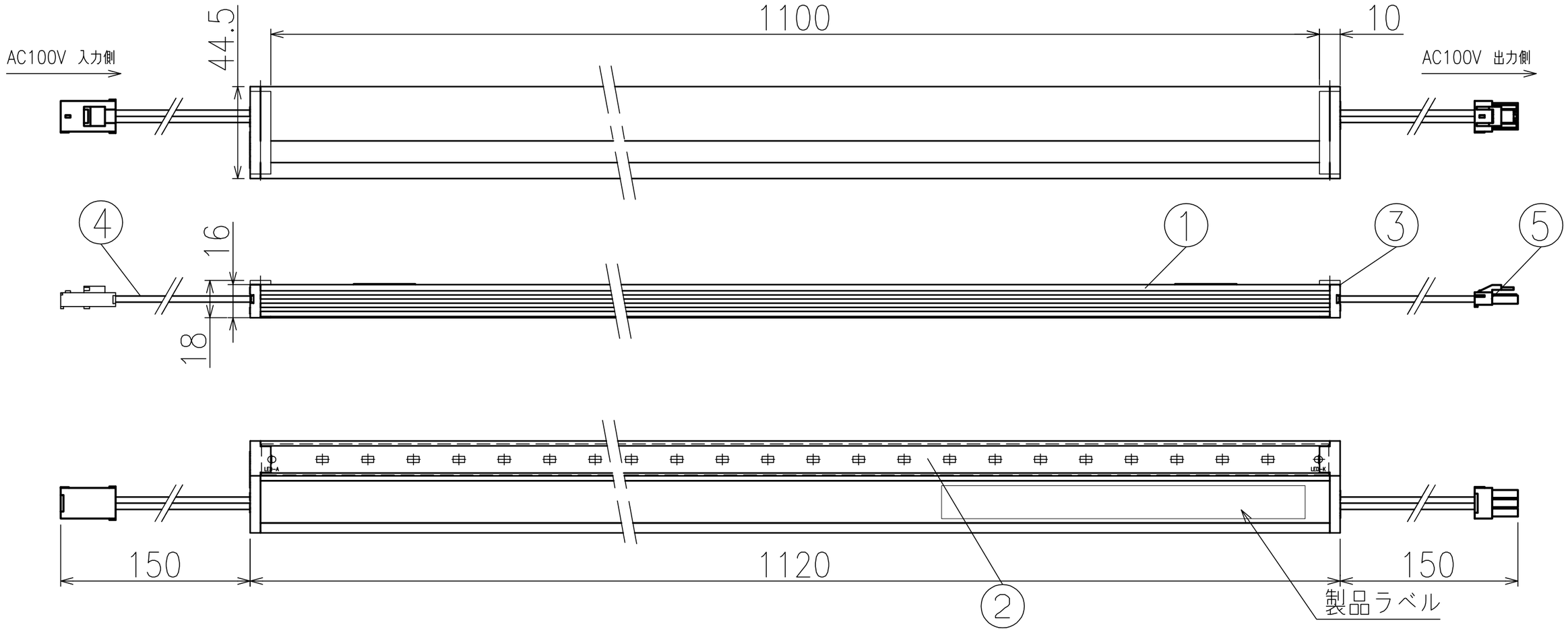

商品仕様		
型式	ACTNLP−T17120W−KN01	ACTNLP−T17120D−KN01
光源色	白：5700K	電球色：2700K
LED数	48個	
入力電圧	AC100V 50Hz/60Hz	
消費電力	7W	
動作環境温度	−20℃～+35℃	
使用環境	屋内（結露無きこと）	
最大直列連結数	20本	
質量	620g	
適合規格	電気用品安全法	
オプション品	木棚取付金具	

	部品名称 PART NAME	材質 MATERIAL	数量 QTY	型式 MODEL NO.	備考 REMARKS
⑧					
⑦					
⑥	取付用マグネット	ネオジウム磁石	2		
⑤	中継コネクタ付きケーブル（出力）		1		
④	中継コネクタ付きケーブル（入力）		1		
③	端面キャップ	PC/ABS	2		
②	照明レンズ	PC	1		
①	筐体	AL6063	1		

備考 REMARKS			
符号 SYMBOL	年月日 DATE	製図 DRAWN BY	仕様変更 ENGINEERING CHANGE

尺度 SCALE 1/2　サイズ SIZE A3　単位 UNITS mm

承認 APPROVED BY	検図 CHECKED BY	設計 DESIGNED BY	製図 DRAWN BY
		2018.01.08	2018.01.08

TOYO RIGHT INDUSTRY CO.,LTD

型式 MODEL NO.
ACTNLP−T17120□−KN01

名称 TITLE
低消費電力棚下照明　W1200　製品仕様図

図面番号 Drawing No.
TO−20180109−AC04